Användningsanvisning

HOME DELUXE
WIR MACHEN ZUHAUSE

Träförvaring NANGA



Originalbruksanvisning

Tillverkad i Tyskland

VIKTIGT:

FÖR SENARE REFERENS, FÖRVARAS I DETTA FÖR-VARINGSFÖRVARING.

LÄS NOGGRANT!

Innehåll

1. Allmänt 3
1. Produktöversikt 3
1.2. Allmänna anvisningar 3
1.3. Garanti 3
2. Information om bruksanvisningen 3
2.1. Tillgänglighet av bruksanvisningen 3
2. Information om översättning 4
2.3 Målgrupper för bruksanvisningen 5
2. Förklaring av symboler 5
2.5 Allmänt om bruksanvisningen 5
2. Avsedd användning 5
2. Allmänna säkerhetsanvisningar 6
3. Produktegenskaper 7
3.1. Tekniska data 7
3.2. Produktbeskrivning 7
3.3. Leveransomfattning 7
4. Montering 8
4.1. Säkerhetsanvisningar 8
4.2. Produktens uppbyggnad 9
5. Användning 11
5.1. Säkerhetsanvisningar 11
5.2. Första användningen 11
5.3. Drift 11
6. Felsökning 11
7. Underhåll och skötsel 12
7.1. Säkerhetsanvisningar 12

8. Demontering 12
8.1. Säkerhetsanvisningar 12
9. Avfallshantering 12

Kära kund!

Tack för att du har valt en produkt från **Home Deluxe GmbH**. Vi hoppas att du kommer att trivas med ditt nya trälager NANGA.

Bruksanvisningen hjälper dig vid montering, idrifttagning, användning och underhåll av produkten. Bruksanvisningen och säkerhetsanvisningarna måste läsas noggrant och i sin helhet. Följ dessa anvisningar för att undvika faror.

1. Allmänt

1.1. Produktöversikt

Modell: Trälager NANGA | Artikel-ID: 18185 | Variant-ID: 35679

1.2. Allmänna anvisningar

För att uppfylla våra krav förbättrar vi ständigt kvaliteten, förenklar monteringen och användningen eller anpassar produkterna efter kundernas önskemål. På grund av dessa ändringar finns den aktuella versionen av bruksanvisningen på vår hemsida.

Beteckningen ”produkt” används i bruksanvisningen för vedförvaringen ”NANGA”.

1.3. Garanti

De lagstadgade rättigheterna till ansvarsfrihet och garanti gäller från och med inköpsdatumet.
Home Deluxe GmbH ansvarar inte för skador som uppstår till följd av att bruksanvisningen inte följs. Reklamationer som uppstår till följd av felaktig montering eller användning omfattas inte av garantin. Vid fel på produkten, vänligen kontakta vår kundtjänst skriftligen via kontaktformuläret på vår hemsida och ange produktnamn, serienummer och bifoga en bild av typskylten:

Deluxe GmbH
Schanzeweg 2
32312 Lübbecke
Tyskland
Tel +49 (0)5743 6181-0
www.home-deluxe-gmbh.de

Om du har ytterligare frågor är vår kundtjänst gärna till din tjänst via kontaktformuläret.

2. Information om bruksanvisningen

2.1. Tillgänglighet av bruksanvisningen

Bruksanvisningen är en del av produkten och ska förvaras i sin helhet i omedelbar närhet av produkten.

2.2. Information om översättning

Den ursprungliga bruksanvisningen är skriven på tyska. Alla andra tillgängliga språk är översättningar av den tyska versionen.

2.3. Målgrupp för bruksanvisningen

Bruksanvisningen måste läsas och följas av alla personer som är involverade i någon av följande aktiviteter eller användningar:

- Uppackning
- Montering/installation
- Idrifttagning/drift
- Underhåll/kontroll/skötsel
- Felsökning/reparation
- Avfallshantering

2.4. Symbolförklaring

Symbol	Symbolförklaring
	**VARNING** Symbolen indikerar möjliga faror som kan leda till dödsfall eller allvarliga skador. Läs den relevanta anvisningen innan du utför motsvarande monterings- eller användningssteg.
	**INFO** Symbolen ger viktiga anvisningar och varnar för skador på egendom. Läs dessa innan du utför motsvarande monterings- eller användningssteg för att förstå problemen och undvika skador.
	**Läs bruksanvisningen** Symbolen indikerar att bruksanvisningen måste läsas noggrant innan montering/installation och/eller användning av enheten.

2.5. Allmänt om bruksanvisningen

Bruksanvisningen avser vedförvaringen NANGA. Den innehåller viktig information om montering, användning, underhåll och rengöring. Användningsanvisningen, särskilt säkerhetsanvisningarna, måste läsas noggrant innan produkten tas i bruk. Förvara användningsanvisningen på ett säkert ställe. Använd produkten endast enligt anvisningarna i denna användningsanvisning för att undvika oavsiktliga skador eller personskador. Om du överlåter produkten till tredje part måste även denna användningsanvisning överlämnas.

2.6. Avsedd användning

Produkten är av hög kvalitet, hållbar och avsedd eller lämplig för användning i privata hushåll i rimlig och normal omfattning. Utöver detta är vår produkt **inte** avsedd för kommersiellt bruk. Kommersiell användning är endast tillåten med skriftligt tillstånd från Home Deluxe GmbH.

Produkten är endast avsedd för förvaring av trä.

Använd produkten endast enligt beskrivningen i denna bruksanvisning. All annan användning anses vara avsedd för annat ändamål och kan leda till skador på egendom eller personskador. Tillverkaren tar inget ansvar för skador som uppstår eller har uppstått till följd av avsedd användning eller felaktig användning.

2.7. Allmänna säkerhetsanvisningar

Allmänna faroangivelser



- Felaktig hantering kan leda till allvarliga personskador och materiella skador. Därför får montering, installation, idrifttagning samt felsökning, underhåll och reparationer endast utföras av kvalificerad personal.
- Montera produkten **endast** om leveransen är komplett och felfri.
- Se till att alla delar är oskadda och monterade på rätt sätt. Felaktig montering kan medföra personskador. Skadade delar kan påverka säkerheten och funktionen.
- Gör inga ändringar på produkten.
- Kontrollera fästena regelbundet.
- Håll barn och husdjur borta från produkten när den är i drift.
- **Fall-/tipprisk!** Klättra inte på produkten.
- **Välskningsrisk!** Använd inte produkten som träningsredskap eller klättervägg och dra dig inte upp på produkten.
- Fäst produkten i underlaget **(fästmaterial ingår inte i leveransen).**

Fara för barn



- Håll barn borta från förpackningsmaterial. Det finns bland annat risk för kvävning!
- Håll barn borta från produkten.
- Håll barn borta från monteringsplatsen under monteringen av produkten. Leveransen innehåller smådelar som kan sväljas eller orsaka allvarliga skador.
- **Varning för välningsrisk!** Produkten är inte en leksak, klättervägg eller träningsredskap och kan välta vid ensidig belastning, vilket kan leda till döden.
- Barn kan skada sig när de leker med produkten eller drar sig upp på den.
- Ställ inte produkten direkt på eller i närheten av en lekplats.
- Förklara för barnen hur produkten ska användas och låt dem aldrig leka utan uppsikt.
- Se till att små barn inte stoppar smådelar i munnen.

Skaderisk
Felaktig hantering av produkten kan leda till skador.



- Kontrollera produkten regelbundet för synliga skador.
- Gör inga konstruktiva ändringar på produkten. För ändringar krävs skriftligt tillstånd från tillverkaren och dessa måste utföras enligt anvisningarna.
- Produkten får inte användas om den är skadad. Skadade delar måste repareras eller bytas ut mot originalreservdelar.
- Se till att produkten är fast installerad för att undvika skador.

Risk för skador



- Felaktig hantering av produkten kan leda till skador.
- Öppna inte förpackningen med vassa föremål (t.ex. knivar, saxar eller liknande), eftersom produkten kan skadas. Var försiktig när du öppnar förpackningen.
- **Varning för tippning!** Klättra inte på produkten.

3. Produkt

3.1. Tekniska

NANGA	
Mått (H x B x D)	180 cm x 180 cm x 38 cm
Vikt	ca 54 kg
Materialtjocklek	2 mm
Material	Patinerat kvalitetsstål

Mått

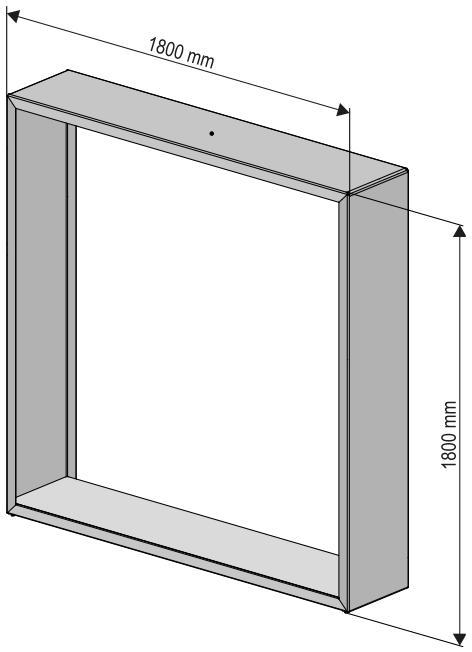

3.2. Produktbeskrivning

Produkten är en modern trähylla som inte bara imponerar med sitt utseende. Denna produkt är även utmärkt att använda som insynsskydd och är ett ovanligt blickfång i din utomhusmiljö. Det högkvalitativa stålet är försett med en uppkant på alla sidor. Detta gör produkten stabil och tålig. Den kan enkelt monteras och demonteras på några minuter. I hyllans botten finns hål för fastsättning. Tack vare materialets egenskaper får varje trähylla sin egen individuella patina med ett elegant rostutseende. Den naturliga oxideringen av stålytan gör att färgen förändras från ljusorange till mörkbrun. Produkten levereras i rostfritt stålutförande. En individuell patinering i rostfritt utseende kan förväntas efter cirka 15–20 veckor, beroende på väderförhållandena.

3.3. Leverans

Kontrollera förpackningen vid leveransen så att den inte har några yttre skador. Kontrollera dessutom omedelbart efter uppackningen att leveransen är komplett och att produkten och alla komponenter är i felfri skick. Montera produkten endast om leveransen är komplett och oskadad.

Komponenter/delar

Nr	Beskrivning	Antal
1.	Trälager – sidodel	2
2.	Trälager, övre del	1
3.	Rektangulärt rör	2
4.	Träförvaring - Inlägg	1
5.	Sexkantskruv M8 x 16	8
6.	Mutter M8	8
7.	bricka	16

(Det trä som visas på omslaget ingår inte i leveransen).

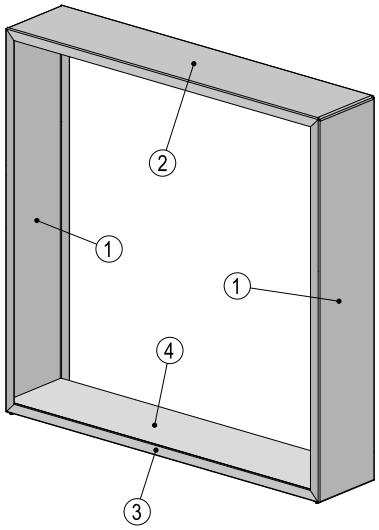

4. Montering

4.1. Säkerhetsanvisningar

All information om säkerhet och hälsa måste läsas.

Risk för skador

Felaktig hantering vid montering kan leda till skador och personskador.



- Kontrollera omedelbart efter uppackningen att leveransen är komplett och att produkten och alla delar är i felfri skick.
- Fäst alltid produkten i underlaget.
- Ställ endast produkten på ett säkert, plant och fast underlag.
- Montera **endast** produkten om leveransen är komplett och felfri.
- Följ alltid monteringsmått och använd medföljande monteringsmaterial.
- För att undvika skador krävs minst två personer för att montera produkten.
- Monteringsfel eller skador som uppstår vid monteringen omfattas inte av garantin.
- Använd skyddskläder, såsom skyddsskor och skyddshandskar, vid montering.
- **Vi vill påpeka att Home Deluxe GmbH i princip inte står för några kostnader för montering eller hantverksmässiga tjänster, såsom elektrikerkostnader eller liknande kostnader för fackpersonal.**

4.2. Montering av produkten

Produkten levereras i delar och är enkel att montera. Följ monteringsanvisningarna noggrant. Om anvisningarna inte följs kan produktens funktion och säkerhet inte garanteras.

Nödvändiga verktyg

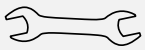	Skruvnyckel		Vattenpass
	Skärkniv		

- Följande anvisningar måste läsas noggrant.
- Montera träförvaringen på ett plant underlag.

Bild	Monteringssteg
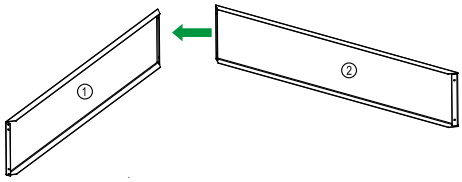 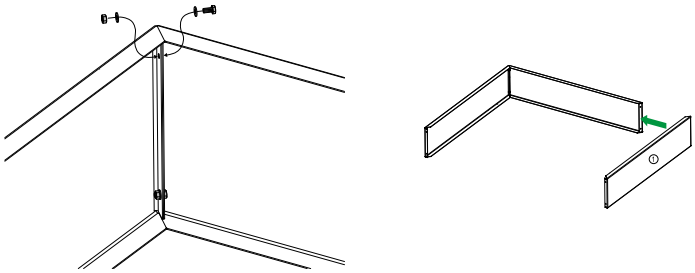	**Steg 1** Fäst sidopanelen (**1**) med den övre delen (**2**). Skruva fast sidopanelen (**1**) och den övre delen (**2**) med två skruvar, två muttrar och fyra brickor. Upprepa steg 2 på motsatt sida med den andra sidopanelen (**1**).
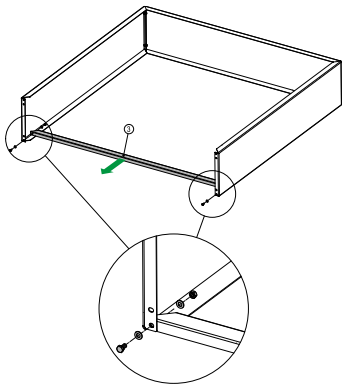	**Steg** Fäst det rektangulära röret (**3**) med sidodelarna (**1**) med två skruvar, två muttrar och fyra brickor.

Bild	Monteringssteg
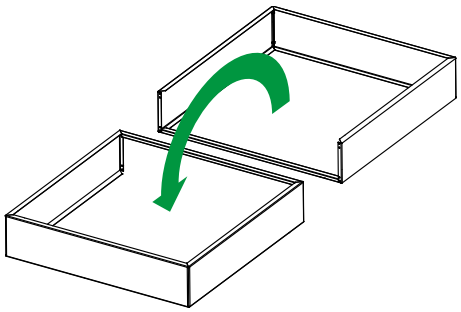 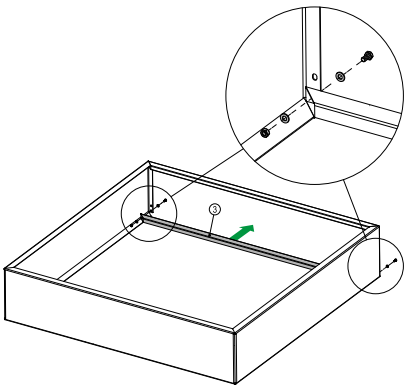	**Steg 3** Vrid trälagret 180 °. Fäst det andra rektangulära röret (**3**) med två skruvar, två muttrar och fyra brickor på sidodelarna (**1**).
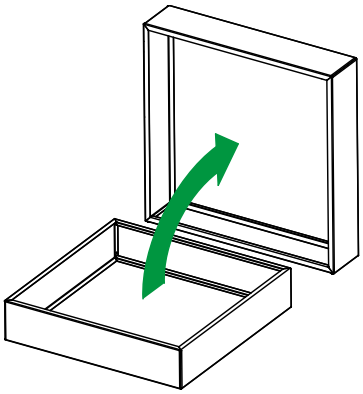 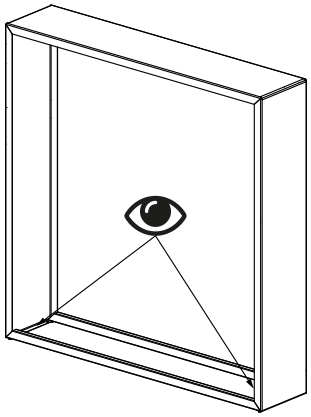 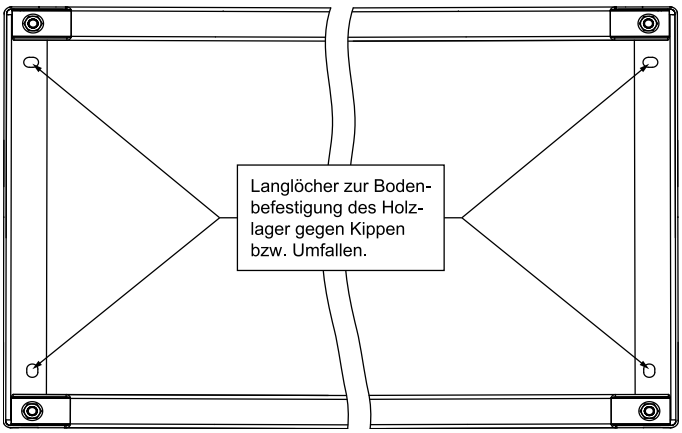	**Steg 4** Ställ upp vedförrådet. Placera det på installationsplatsen. Montera och fäst det på underlaget. **Obs! Fästmaterial ingår inte i leveransen.**

Bild	Monteringssteg
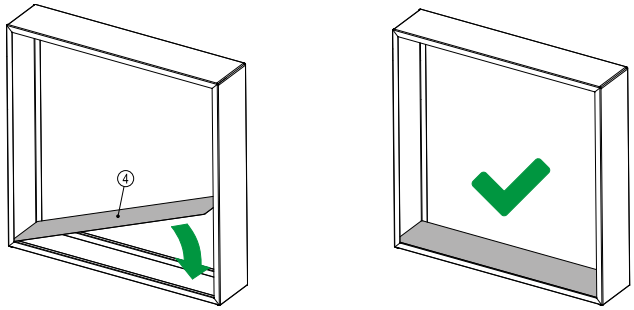	**Steg 6:** Sätt slutligen in träförvaringsinsatsen (**4**).

5. Användning

5.1. Säkerhetsanvisningar

Följande säkerhets- och hälsoinformation måste läsas noggrant.

Skaderisk
Felaktig hantering under drift kan leda till personskador.



- Använd inte en skadad produkt.
- Gör inga ändringar på produkten.
- Produkten är inte en leksak, klättervägg eller sportredskap. Barn får inte leka med produkten.
- Kontrollera regelbundet att produkten är ordentligt fastsatt.

5.2. Första användningen

Kontrollera produkten före första användningen för att se att den inte är skadad. Produkten får endast användas om den är oskadad.

5.3. Användning

Kontrollera att produkten är i korrekt skick före användning.

6. Felsökning

Om följande fel uppstår under drift, kontrollera följande felorsaker med hjälp av följande tabell. Om felet inte kan åtgärdas med de angivna åtgärderna, ta produkten ur drift.

Fel	Möjlig orsak	Lösning
Produkten skakar eller svänger	- Produkten står på ojämnt underlag	- Ställ produkten på ett plant underlag
	- Fästskruvarna har lossnat	- Dra åt fästskruvarna

Om ytterligare problem uppstår med produkten, kontakta oss.

7. Underhåll och skötsel

7.1. Säkerhetsanvisningar

Risk för personskada
Felaktig hantering under användning kan leda till personskador.



- Rengör ytorna med en handborste eller en fuktig trasa.

8. Demontering

8.1. Säkerhetsanvisningar

Skaderisk
Felaktig hantering vid demontering kan orsaka personskador



- Säkra produkten mot fall innan demontering.
- Demonteringen av produkten ska utföras i omvänd ordning jämfört med monteringen. (**se kapitel Montering**)

9. Avfall



- Kassera produkten och alla komponenter i enlighet med lokala och nationella bestämmelser för att undvika skador på miljön.
- Våra förpackningar är tillverkade av miljövänliga material. De kan återvinnas och därmed tjäna som värdefulla råvaror. Kassera förpackningsmaterialet (kartonger, smutsförpackningar etc.) separat och på ett korrekt sätt enligt gällande nationella bestämmelser.
- Kontakta tillverkaren om du är osäker på hur produkten ska kasseras.
- Information om korrekt avfallshantering finns även hos lokala avfallscentraler.

Home Deluxe GmbH
Schanzeweg 2
32312 Lübbecke
Tyskland
Tel +49 (0)5743 6181-0
www.home-deluxe-gmbh.de

GA-114-00-NANGA
2023/08